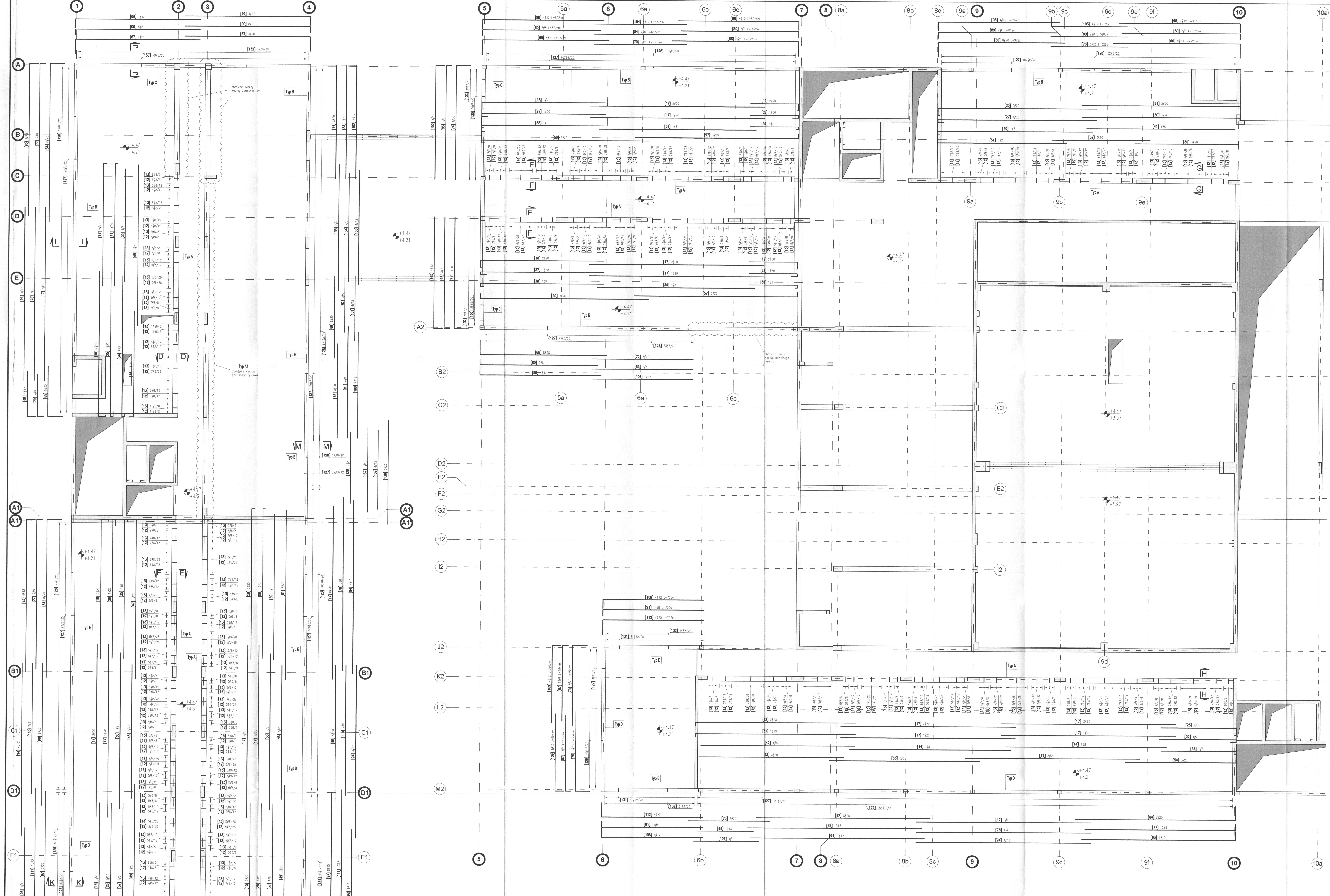

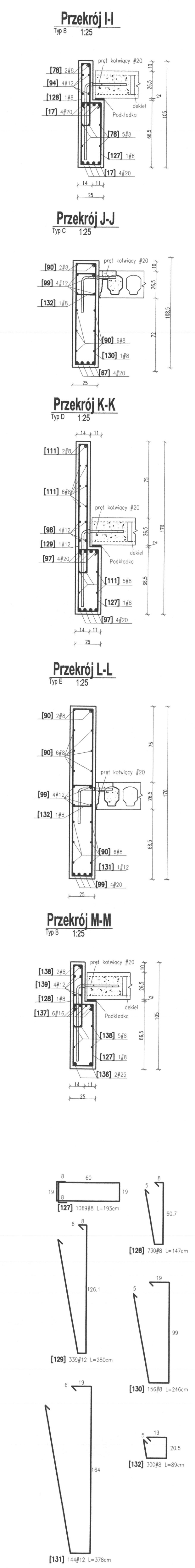

WYKAZ STALI ZBROJENIOWEJ

Obiekt: SGGW

Rys. / Nr rys. / Strona 1 / Data / Wyk.

Nr	ø [mm]	Klasa stali	Sztuk	Długość [cm]	8	12	16	20	25
12	#8	A-IIIN	1052	146	1535.92				
13	#8	A-IIIN	1052	109	1146.68				
14	#20	A-IIIN	2	873				17.46	
15	#20	A-IIIN	6	1065				63.9	
16	#20	A-IIIN	2	1019				20.38	
17	#20	A-IIIN	53	1200				636	
18	#20	A-IIIN	4	908				36.32	
19	#20	A-IIIN	4	391				15.64	
20	#20	A-IIIN	2	1148				22.96	
21	#20	A-IIIN	2	1107				22.14	
22	#20	A-IIIN	2	1124				22.48	
23	#20	A-IIIN	2	574				11.48	
24	#20	A-IIIN	1	867				8.67	
25	#20	A-IIIN	3	1065				31.95	
26	#20	A-IIIN	1	1019				10.19	
27	#20	A-IIIN	2	908				18.16	
28	#20	A-IIIN	2	391				7.82	
29	#20	A-IIIN	1	1148				11.48	
30	#20	A-IIIN	1	1101				11.01	
31	#20	A-IIIN	1	1118				11.18	
32	#20	A-IIIN	1	585				5.85	
33	#8	A-IIIN	1	782	7.82				
34	#8	A-IIIN	1	1009	10.09				
35	#8	A-IIIN	1	993	9.93				
36	#8	A-IIIN	4	1080	43.2				
37	#8	A-IIIN	2	1039	20.78				
38	#8	A-IIIN	2	882	17.64				
39	#8	A-IIIN	2	365	7.3				
40	#8	A-IIIN	1	1092	10.92				
41	#8	A-IIIN	1	1016	10.16				
42	#8	A-IIIN	1	1063	10.63				
43	#8	A-IIIN	1	548	5.48				
44	#8	A-IIIN	2	1110	22.2				
45	#20	A-IIIN	3	1112				33.36	
46	#20	A-IIIN	3	766				22.98	
47	#20	A-IIIN	3	1134				34.02	
48	#20	A-IIIN	6	930				55.8	
49	#20	A-IIIN	6	1169				70.14	
50	#20	A-IIIN	6	1191				71.46	
51	#20	A-IIIN	3	921				27.63	
52	#20	A-IIIN	3	665				19.95	
53	#20	A-IIIN	3	1001				30.03	
54	#20	A-IIIN	3	791				23.73	
55	#20	A-IIIN	3	1032				30.96	
56	#20	A-IIIN	3	709				21.27	
57	#20	A-IIIN	6	1154				69.24	
58	#20	A-IIIN	2	1066				21.32	
59	#20	A-IIIN	1	1060				10.6	
60	#8	A-IIIN	1	1006	10.06				
61	#20	A-IIIN	3	1174				35.22	
64	#20	A-IIIN	24	1196				287.04	
65	#20	A-IIIN	8	449				35.92	
66	#20	A-IIIN	40	972				388.8	
67	#20	A-IIIN	16	959				153.44	
68	#20	A-IIIN	8	655				52.4	
69	#20	A-IIIN	8	569				45.52	
70	#20	A-IIIN	8	637				50.96	
71	#20	A-IIIN	4	874				34.96	
72	#20	A-IIIN	8	698				55.84	
73	#20	A-IIIN	8	567				45.36	
74	#20	A-IIIN	12	888				106.56	
75	#20	A-IIIN	16	654				104.64	
76	#20	A-IIIN	8	528				42.24	
77	#8	A-IIIN	27	1076	290.52				
78	#8	A-IIIN	40	1200	480				
79	#8	A-IIIN	7	329	23.03				
80	#8	A-IIIN	23	852	195.96				
81	#8	A-IIIN	7	775	54.25				

DALSZY CIĄG WYKAZU STALI ZBROJENIOWEJ

Nr	ø [mm]	Klasa stali	Sztuk	Długość [cm]	8	12	16	20	25
82	#8	A-IIIN	7	389	27.23				
83	#8	A-IIIN	15	828	124.2				
84	#8	A-IIIN	7	637	44.59				
85	#8	A-IIIN	7	698	48.86				
86	#8	A-IIIN	13	387	50.31				
87	#8	A-IIIN	26	564	146.64				
88	#8	A-IIIN	2	528	10.56				
89	#8	A-IIIN	2	812	16.24				
90	#8	A-IIIN	44	899	395.56				
91	#8	A-IIIN	28	733	205.24				
92	#8	A-IIIN	8	814	65.12				
93	#12	A-IIIN	12	1116		133.92			
94	#12	A-IIIN	24	1200		288			
95	#12	A-IIIN	4	369		14.76			
96	#20	A-IIIN	16	985				157.6	
97	#20	A-IIIN	16	1187				189.92	
98	#12	A-IIIN	28	892		249.76			
99	#12	A-IIIN	16	919		147.04			
100	#12	A-IIIN	4	735		29.4			
101	#12	A-IIIN	4	449		17.96			
102	#12	A-IIIN	8	848		67.84			
103	#12	A-IIIN	4	528		21.12			
104	#12	A-IIIN	4	637		25.48			
105	#12	A-IIIN	4	834		33.36			
106	#12	A-IIIN	4	698		27.92			
107	#12	A-IIIN	4	447		17.88			
108	#12	A-IIIN	8	753		60.24			
109	#12	A-IIIN	8	594		47.52			
110	#8	A-IIIN	14	905	126.7				
111	#8	A-IIIN	26	1147	298.22				
112	#20	A-IIIN	8	793				63.44	
127	#8	A-IIIN	1098	193	2119.14				
128	#8	A-IIIN	747	147	1098.09				
129	#12	A-IIIN	339	280		949.2			
130	#8	A-IIIN	156	246	383.76				
131	#12	A-IIIN	144	378		544.32			
132	#8	A-IIIN	300	89	267				
133	#20	A-IIIN	8	873				69.84	
134	#12	A-IIIN	7	753		52.71			
135	#12	A-IIIN	4	793		31.72			
136	#25	A-IIIN	2	721					14.42
137	#16	A-IIIN	6	591			35.46		
138	#8	A-IIIN	7	491	34.37				
139	#12	A-IIIN	4	551		22.04			
Długość ogółem [m]					9427.11	2729.48	35.46	3447.26	14.42
Ciężar 1mb [kg]					0.395	0.888	1.58	2.47	3.85
Ciężar ogółem [kg]					3723.7	2423.8	56	8514.7	55.5
Ciężar wg klas stali [kg]					(A-IIIN) 14773.7				
Ciężar razem [kg]					14773.7				

WYKAZ KOTEW STALOWYCH DO PŁYT PREFABRYKOWANYCH

Ilość kotew #20 dla detalu 1 oparcia stropu z płyt prefabrykowanych: 1242

Ilość kotew #20 dla detalu 2 łączenia równoległego stropu z płyt prefabrykowanych: 100

UWAGA: Wymiary strzemion i prętów podano po zewnętrznych krawędziach

Typy wieńcy określają ich kształt w przekroju:

Przekrój A-A
Typ A 1:25
Typ wieńca

UWAGA: Minimalne długości zakładów wynoszą odpowiednio dla prętów:
#8: 40 cm
#10: 50 cm
#12: 60 cm
#16: 80 cm
#20: 100 cm
#25: 125 cm

UWAGA: Pręty dla wieńcy zewnętrznych (typy: B, C, D i E) kotwić w narożach w wieńce dochodzące prostopadle

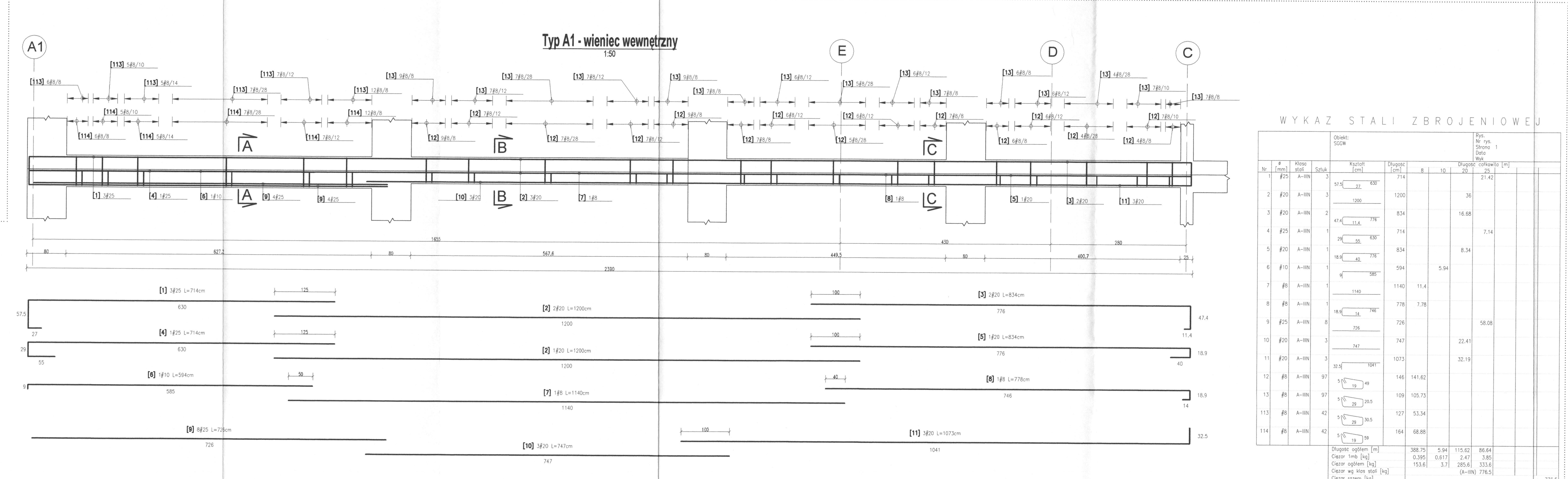

WYKAZ STALI ZBROJENIOWEJ

Obiekt: SGGW

Nr	ø [mm]	Klasa stali	Sztuk	Długość [cm]	8	10	20	25
1	#25	A-IIIN	3	714				21.42
2	#20	A-IIIN	3	1200			36	
3	#20	A-IIIN	2	834			16.68	
4	#25	A-IIIN	1	714				7.14
5	#20	A-IIIN	1	834			8.34	
6	#10	A-IIIN	1	594		5.94		
7	#8	A-IIIN	1	1140	11.4			
8	#8	A-IIIN	1	778	7.78			
9	#25	A-IIIN	8	726				58.08
10	#20	A-IIIN	3	747			22.41	
11	#20	A-IIIN	3	1073			32.19	
12	#8	A-IIIN	97	146	141.62			
13	#8	A-IIIN	97	109	105.73			
113	#8	A-IIIN	42	127	53.34			
114	#8	A-IIIN	42	164	68.88			
Długość ogółem [m]					388.75	5.94	115.62	86.64
Ciężar 1mb [kg]					0.395	0.617	2.47	3.85
Ciężar ogółem [kg]					153.6	3.7	285.6	333.6
Ciężar wg klas stali [kg]					(A-IIIN) 776.5			
Ciężar razem [kg]					776.5			

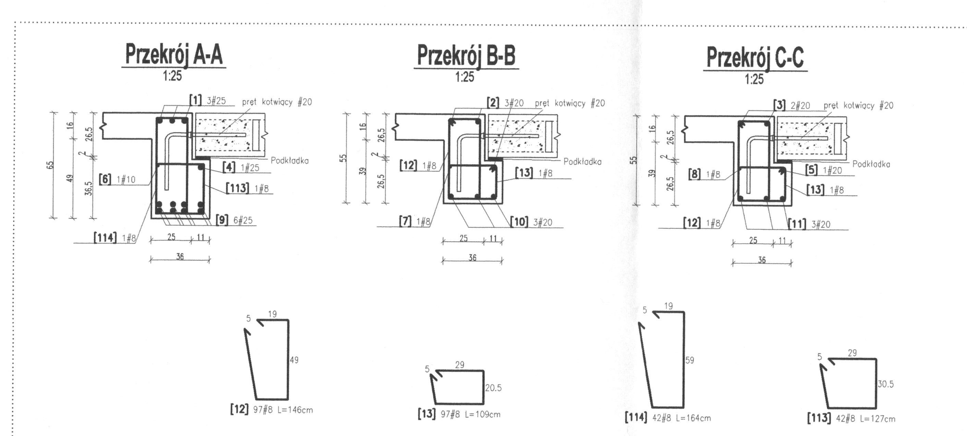

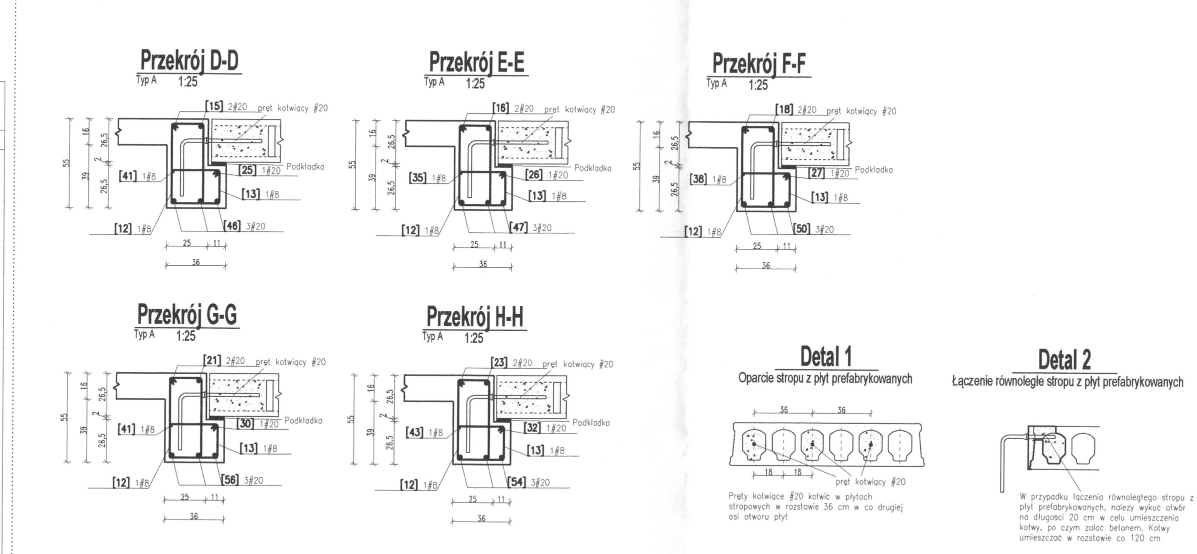

OZNACZENIA PRĘTÓW ZBROJENIOWYCH:

Liczba prętów; Pręty ułożone po obu stronach; Numer pręta; Średnica pręta [mm]; Rozstaw prętów [cm]

[1] 2*4#12/10

UWAGA:
Wymiary podano w centymetrach

BETON C30/37
STAL A-IIIN (B500SP)
OTULINA 3cm
KLASA EKSPOZYCJI: XC1

UWAGA

Rysunek rozpatrywać łącznie z rysunkiem "Wytyczne i uwagi", który zawiera niezbędne informacje na temat przedmiotowego obiektu.

NUMER	TREŚĆ MODYFIKACJI	FAZA	DATA
00	PROJEKT WYKONAWCZY	PW	07.2020

SCHEMAT SYTUACYJNY I OZNACZENIE SEKCJI BUDYNKU: 1, 2, 3

FAZA: PROJEKT WYKONAWCZY

NAZWA INWESTYCJI: Budowa budynku laboratoryjno - dydaktycznego wraz z zapleczem technicznym i infrastrukturą towarzyszącą, ciągami komunikacyjnymi i zagospodarowaniem terenu

ADRES INWESTYCJI: ul. Nowoursynowska 159, 02-787 Warszawa; Dz.ew.nr 146513_08 dzielnica Ursynów; Obręb ewidencyjny 1-10-12 dz. 114/2

INWESTOR: Szkoła Główna Gospodarstwa Wiejskiego w Warszawie; ul. Nowoursynowska 166, 02-787 Warszawa

JEDNOSTKA PROJEKTOWA: BBC Best Building Consultants Sp. z o.o. Sp.k; Al. Jerozolimskie 155; 02-326 Warszawa; e-mail: biuro@bbconsultants.pl

BRANŻA: KONSTRUKCJA

PROJEKTANT: mgr inż. Mariusz Jurkiewicz, upr. nr 316/90

SPRAWDZAJĄCY: mgr inż. Łukasz Zdziebłowski, upr. nr MAZ/0271/POOK/12

ZESPÓŁ PROJEKTOWY: mgr inż. Mariusz Jurkiewicz; mgr inż. Łukasz Zdziebłowski

NAZWA RYSUNKU: WIEŃCE ŻELBETOWE NAD PARTEREM - ZBROJENIE

NAZWA DOKUMENTU: 1912_PW_KO_01_63_11

TOM	SKALA	DATA	REWIZJA
TII/02	1:100,1:50,1:25	07-2020	00